zumoval
JUICERS FOR LIFE

BIGBASIC

CARACTÉRISTIQUES TECHNIQUES

Fruits par minute	28
Capacité d'alimentation	8 Kg / 17,6 Lbs
Mode d'alimentation	Manuelle
Diamètre de pressage	75 - 90 mm / 3 -3,5 "
Poubelle d'écorces	12 Kg / 26,5 Lbs / 72 oranges pressées approx.
Poids	50,3 Kg / 110,9 Lbs
Tension	230 V - 50/60 Hz 115 V - 60 Hz
Consommation	3,7 A / 4,1 A 8,1 A
Puissance	550 W - 0,7 Hp
Protection	Détecteurs de sécurité et de verrouillage. IPx4
Consommation recommandé	Medium

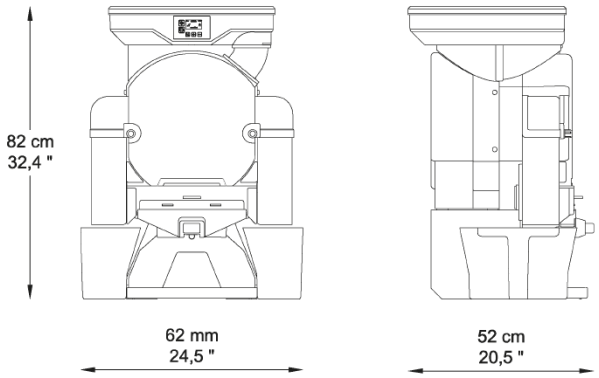

OPTIONS

+ Système autonettoyant
Automatic double shower system for fast and intense cleaning of the squeezing area.

+ Filtre automatique double action
Transporte automatiquement les pepins et la pulpe dans la poubelle.

+ Filtre Pulp-Out & Robinet Self-Inox
Permet de faire glisser les pépins et la pulpe directement dans la poubelle, simplement en glissant la raclette dún coté a l'autre.

ACCESSOIRES

+ Support pour bouteilles
Support pour remplir les bouteilles sans avoir à les tenir.

+ Kits de pressage S & M
Kits de pressage de 45-60 mm ou 65-80 mm pour presser fruits de plus petit calibre.

COULEURS

C/ Islas Canarias, 59 P. I. Fuente del Jarro
46988 PATERNA (Valencia - SPAIN)
Tel. +34 961 344 141
www.zumoval.com