zumoval
JUICERS FOR LIFE

FASTTOP

CARACTERÍSTICAS

Frutas por minuto	45
Capacidad del alimentador	25 Kg / 55 Lbs
Tipo de alimentador	Automático
Diámetro de exprimido	65-80 mm / 2,56-3,15 ”
Depósito de cortezas	12 Kg / 26,5 Lbs / 72 naranjas exprimidas aprox.
Peso	51,5 Kg / 113,5 Lbs
Voltaje	230 V - 50/60 Hz 115 V - 60 Hz
Consumo	3,7 A / 4,1 A 8,1 A
Potencia	550 W - 0,7 Hp
Protección	Detectores de seguridad y bloqueo. IPx4
Consumo recomendado	Medio Alto

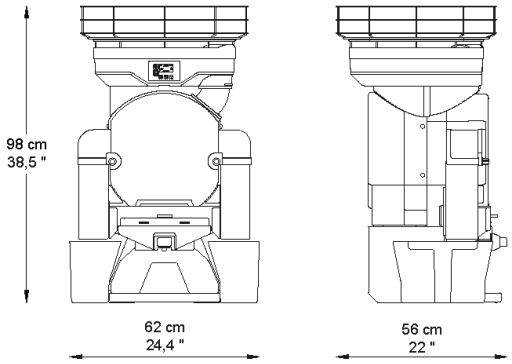

OPCIONES

+ Autolavado
Sistema automático de doble ducha para el lavado rápido e intenso de la zona de exprimido.

+ Filtro Automático Doble Acción
Permite desalojar automáticamente las semillas y pulpa de manera fácil directamente sobre el depósito de cortezas.

+ Filtro Pulp-Out y Grifo Self Inox
Permite desalojar la pulpa y las semillas sobre el depósito de cortezas de froma sencilla para mayor comodidad del usuario.

ACCESORIOS

+ Soporte para botellas
Soporte para el llenado de botellas sin tener que sujetarlas.

+ Kit de exprimido S
Kit opcional de 45-60 mm que permite el exprimido de cítricos de pequeño calibre.

COLORES

C/ Islas Canarias, 59 P. I. Fuente del Jarro
46988 PATERNA (Valencia - SPAIN)
Tel. +34 961 344 141
www.zumoval.com