BIGFASTJUICE

Un extractor rápido y robusto para lugares con consumo elevado de zumo. Es la máquina perfecta para hacer zumos, coctails y batidos multifrutas.

CARACTEÍSTICAS TÉCNICAS

Rendimiento
Hasta el 75%

Producción por hora
130 kg

Potencia
400 W

Peso neto
20 kg

Voltaje
230 V / 50Hz

Peso bruto
23 kg

RPM
3.000 rpm

Medidas
50 x 26 cm

Material
Acero inoxidable para todas las piezas que están en contacto con el zumo.

Orificio de alimentación
⌀77 mm

No necesita ningún mantenimiento

Mecanismo de seguridad para prevenir posibles accidentes

Limpieza fácil en 5 minutos. Las piezas pueden lavarse en el lavavajillas.

No es necesario limpiar la máquina entre zumos. Con licuar un limon evitará los restos de sabor y olor anteriores.

CONSUMO RECOMENDADO

Medio

Alto

Muy alto

Diseñado para ofrecer el máximo rendimiento, el extractor de jugos BigFastJuice es perfecto para negocios del sector de los batidos, licuados y smoothies. Gracias a sus características permite extraer jugo de cualquier tipo de fruta.

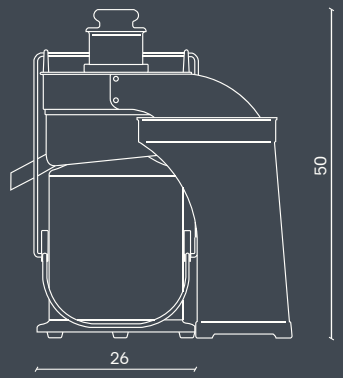

El manual de usuario del extractor FastJuice incluye también más de 35 ideas de licuados aptos para cualquier ocasión. Propuestas para ofrecer a sus comensales una bebida diferente.

TAHITÍ
1 Trozo de piña
1/4 de Limón
200 gr. de melón
Azúcar al gusto

SURPRISE
1/2 taza zumo de zanahorias
500 gr. de tomates
4 tallos de apio
Zumo de limón
Añadir menta

GINGERINO
2 manzanas
1/4 limón
1/2 naranja
Ginger
Añadir uva

BLUE MOON
1 melocotón
1/2 copa de cava
1 poco de cointreau